Разрез 1-1

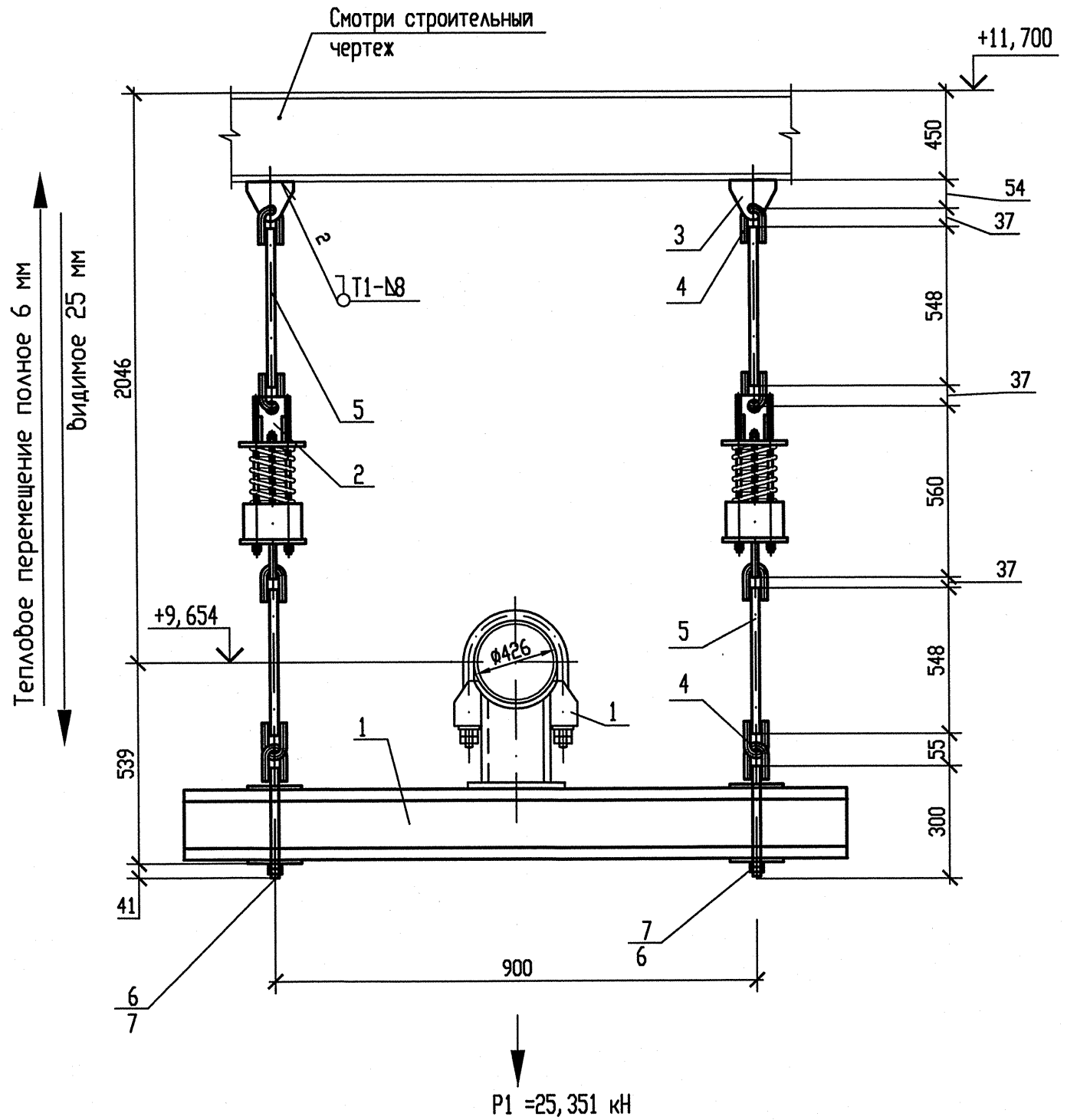

Схема расположения опоры

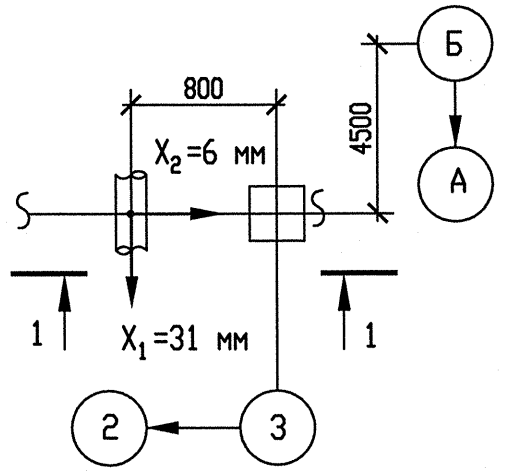

Спецификация деталей

Поз.	Обозначение	Наименование	Кол.	Материал	Масса, кг ед.	Масса, кг общ.	Примечание
1	150СТ 108.275.55-80	Блок хомутовый	1	Сборный	71,26	71,26	
2	180СТ108.275.58-80	Блок пружинный	2	Сборный	26,2812	52,5624	
3	030СТ108.367.37-80	Проушина	2	Ст3сп5-сб ГОСТ 14637-89	0,93	1,86	
4	040СТ108.643.01-80	Ушко	8	20 ГОСТ 1050-88	0,49	3,92	
5	ГОСТ 2590-2006	Круг В20 l=700	4	20 ГОСТ 1050-88	1,7262	6,9048	См. т. т. п. 5
6	180СТ108.632.03-80	Тяга резьбовая с ушком	2	Сборный	1,36	2,72	
7	ГОСТ 5915-70	Гайка 2М20-6Н.5.35	4	35 ГОСТ 1050-88	0,0714	0,2856	
	ГОСТ 9467-75	Электроды		УОНИИ 13/45		-	
					Итого:	139,5128	

Опора	Характеристика пружины: табличные данные: Доп. раб. нагрузка Pmax, кН	Прогиб при Pmax λmax, мм	Высота пружины в св. сост Ho, мм	при установке: Высота пружины Hмонт, мм	Нагрузка на пружину Pмонт, кН	в раб. состоянии: Высота пружины Hраб, мм	Нагрузка на пружину Pраб, кН	в хол. состоянии: Высота пружины Hхол, мм	Нагрузка на пружину Pхол, кН
3RN21Y02	16,34	140	369	254	13,441	260	12,676	285	9,830

1 Привязку опоры смотри чертеж R3.RN21.3010.012.01.00.001.
2 Сварку производить по ГОСТ 5264-80.
3 Сварка тяги с ушком смотри ОСТ 108.632.01-80.
4 Отметка трубопровода подлежит уточнению в соответствии с уклоном трубопровода.
5 Деталь поз.5 обрезать на монтаже до размеров, указанных на чертеже, с уточнением по месту.
6 P_1 – нагрузка, равная весу трубы с водой и изоляцией.
7 Изготовить один комплект.

АРХИВНЫЙ ЭКЗЕМПЛЯР

Изм	N уч.	Лист	N докум.	Подп.	Дата
1	-	Зам.	538-12	-	-
Инженер Зк.		Терентьева			28.09
Пров. инж. Зк.		Огнева			28.09
Пров. вед. инж.		Пантюшина			28.09
И. о. нач. гр.		Филатов			28.09
Н. контр.		Краснояров			28.09

Инв. N подл. R3.00262.1.0.12
Лист 53

R3.RN21.3012.012.01.00.002

Ростовская АЭС Блок 3

Главный корпус
Машинное отделение (ДО, ЗЗТУ)
Конденсатопроводы из ПВД-6 в деаэратор

Стадия	Лист	Листов
Р	1	1

Подвеска пружинная
3RN21Y02

ОАО "НИАЭП" 2012

Инв. N подл. | Подп. и дата | Взам. инв. N

Формат А4х3